REGIONE DEL VENETO

A.T.O. Brenta

Comune di Camposampiero

ETRA Energia Territorio Risorse Ambientali

REALIZZAZIONE DELLA RETE FOGNARIA E LA PREDISPOSIZIONE DI UN TRATTO DI PISTA CICLABILE IN VIA VISENTIN IN COMUNE DI CAMPOSAMPIERO

PROGETTO DEFINITIVO

Elab. **4.0** Impianto di sollevamento
Scale 1:250 e 1:50

Progettazione: ETRA SpA
Servizi di Ingegneria
Dott.Ing. Alberto Liberatore

REVISIONE: 01	Richiesta da parte del Comune di realizzare un percorso pedonale		
ESEGUITO da: Geom. Valter Boaron	Data	codice ATO	File
CAPOCOMMESSA: Geom. Valter Boaron	Dicembre 2015	2625	752S004DEF00R1 dwg
CONTROLLATO Responsabile PRO: Geom. Giancarlo Baldan			
APPROVATO Responsabile ING: Ing. Alberto Liberatore			

ETRA S.p.A.
Largo Parolini, 82/b - 36061 Bassano del Grappa (VI) - tel. 049 8098000 fax 049 8098001
Sede operativa di Cittadella (PD), Via del Telarolo, 9
Internet: www.etraspa.it e-mail: info@etraspa.it

ETRA S.p.A. si riserva la proprieta' del disegno, vietandone la riproduzione e la divulgazione senza autorizzazione a' sensi delle vigenti leggi

[redacted]

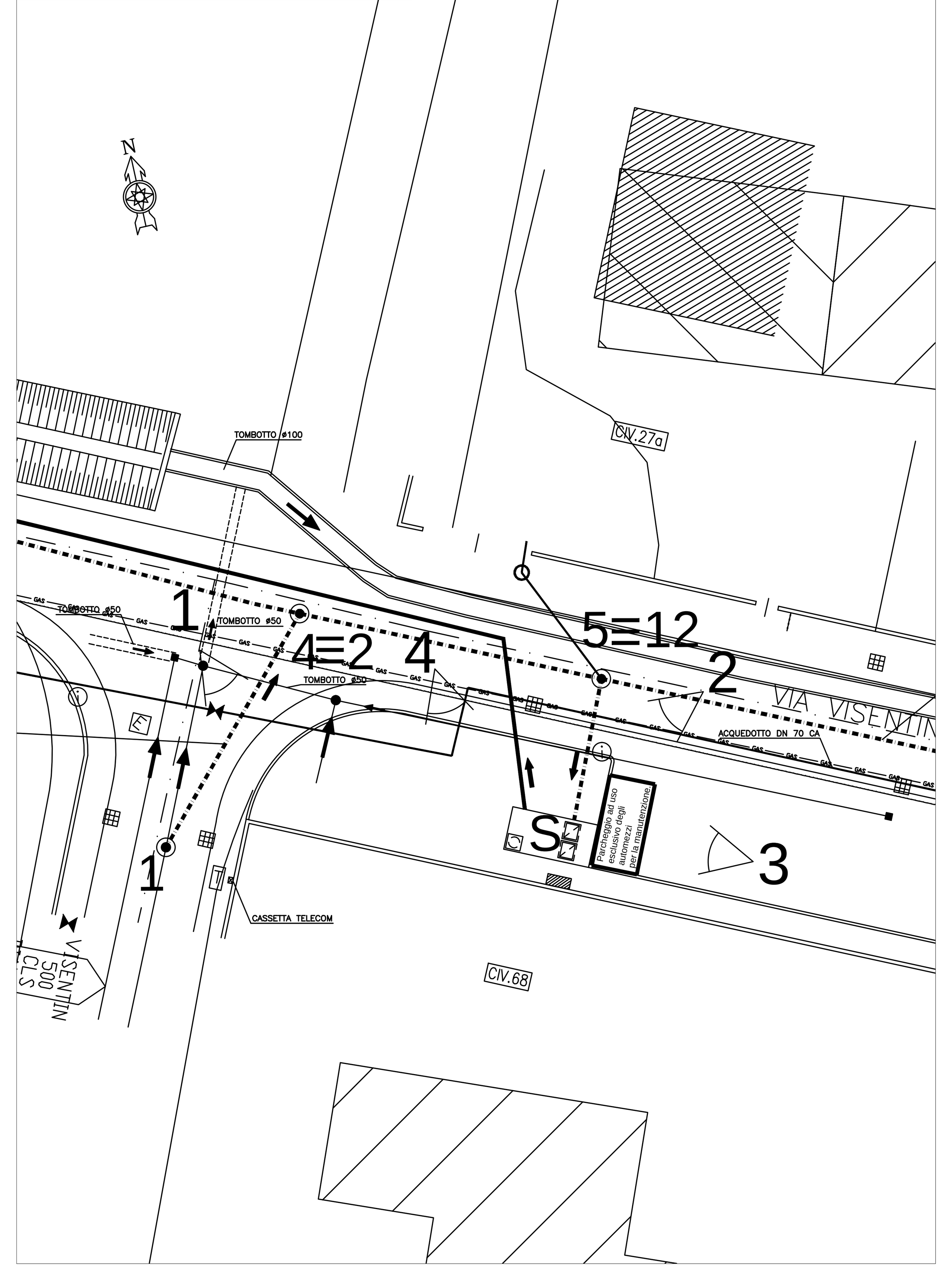

Pianta sollevamento
scala 1:50

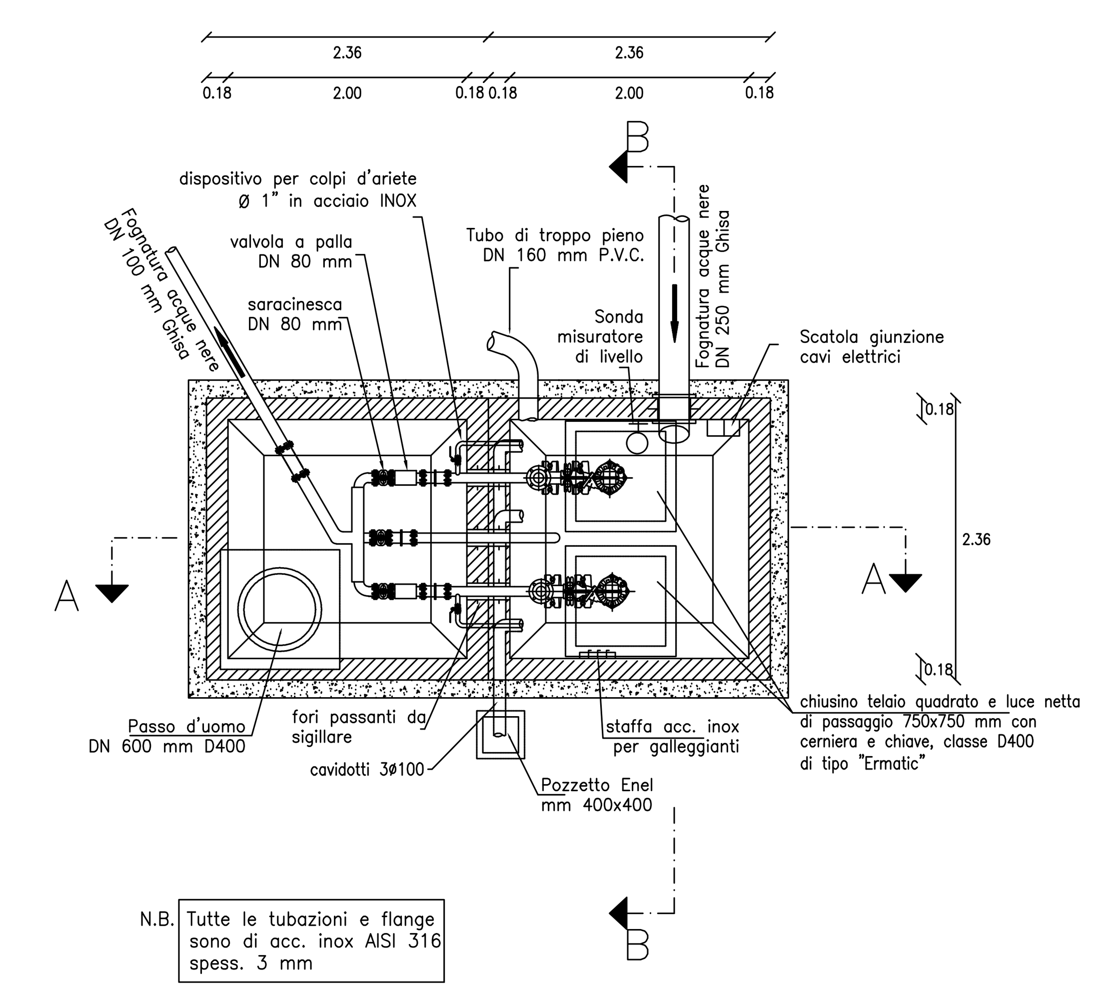

Sezione sollevamento A–A
scala 1:50

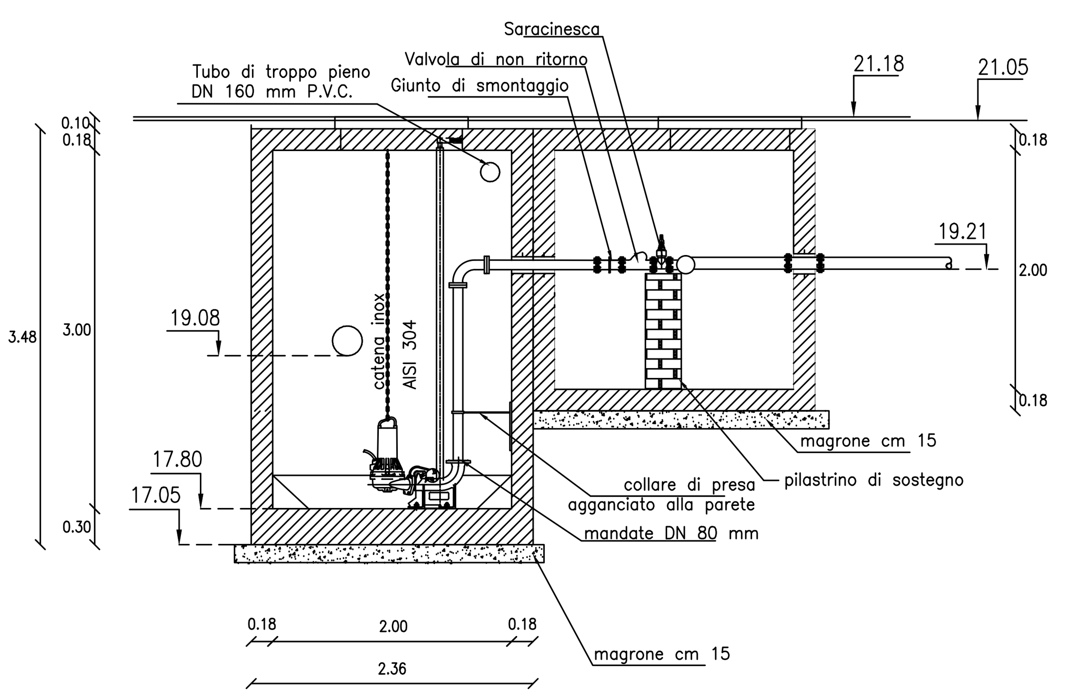

Sezione sollevamento B–B
scala 1:50

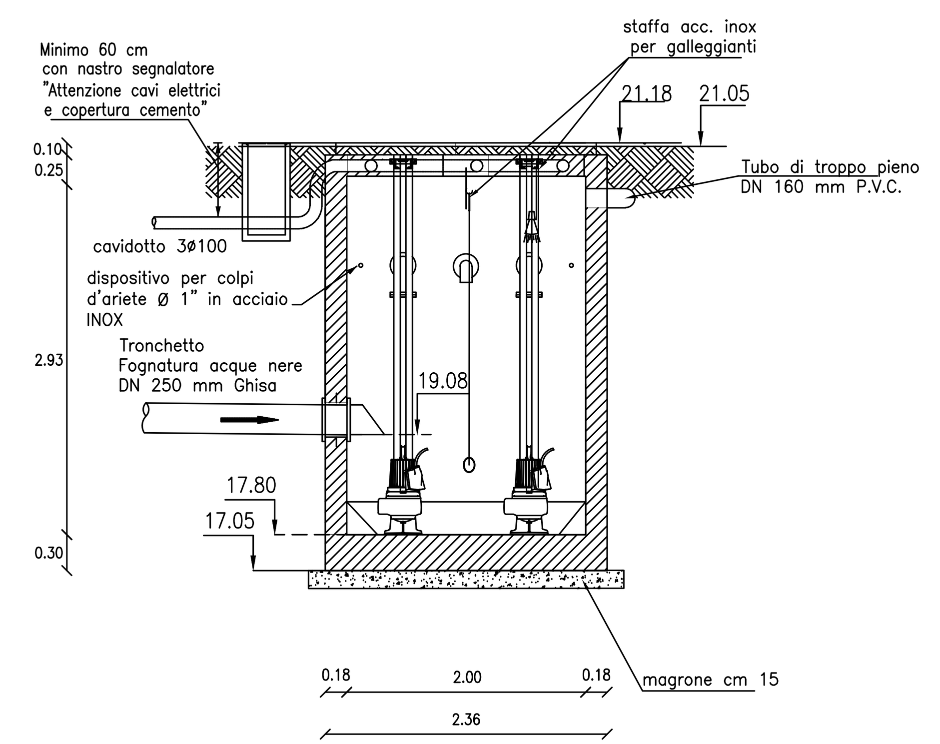

Schema idraulico attuale

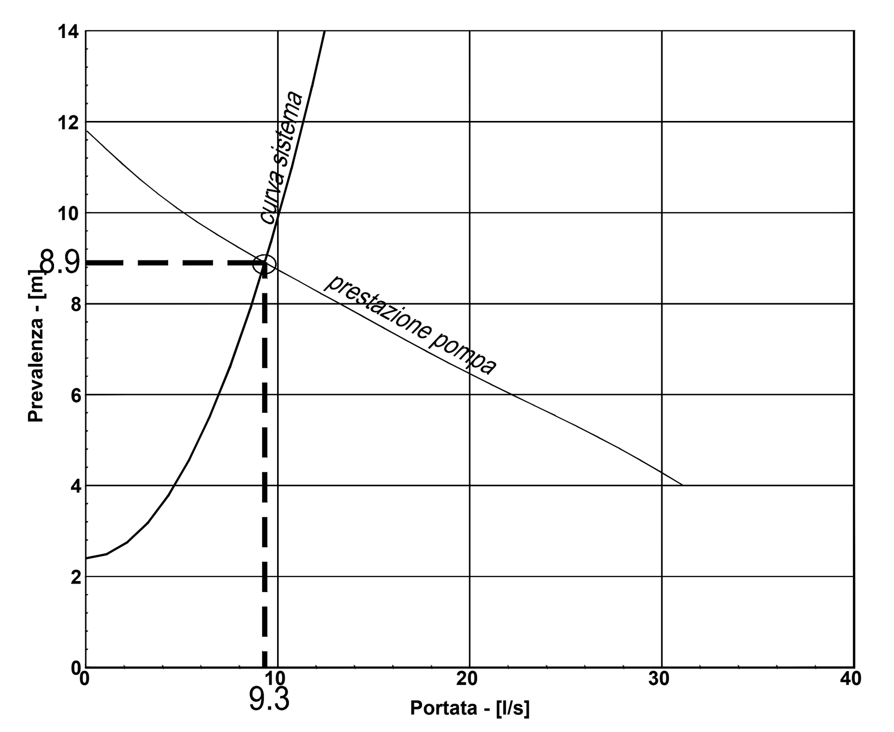

Caratteristiche pompe

Foto1

Foto2

Foto3
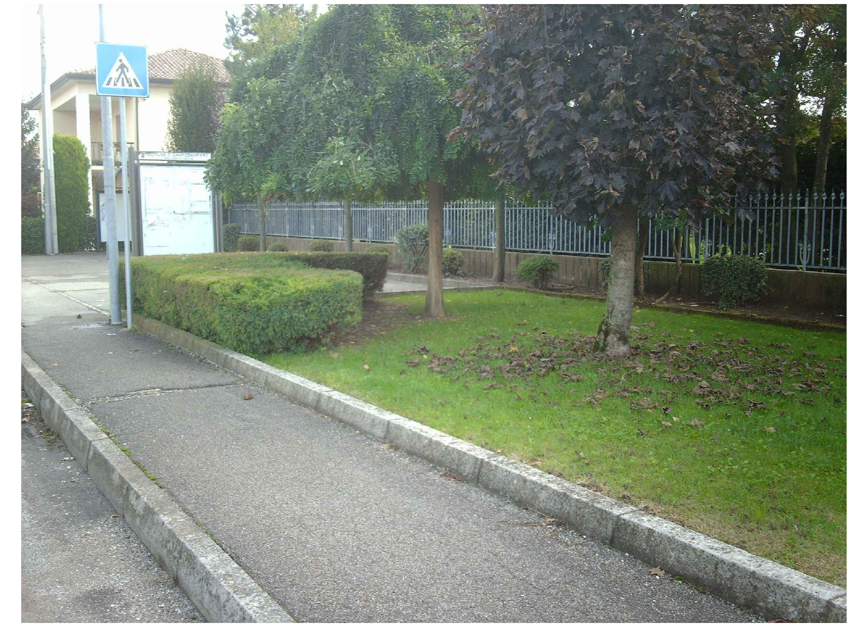
Foto4